Horizontale doorsnede Stijlen

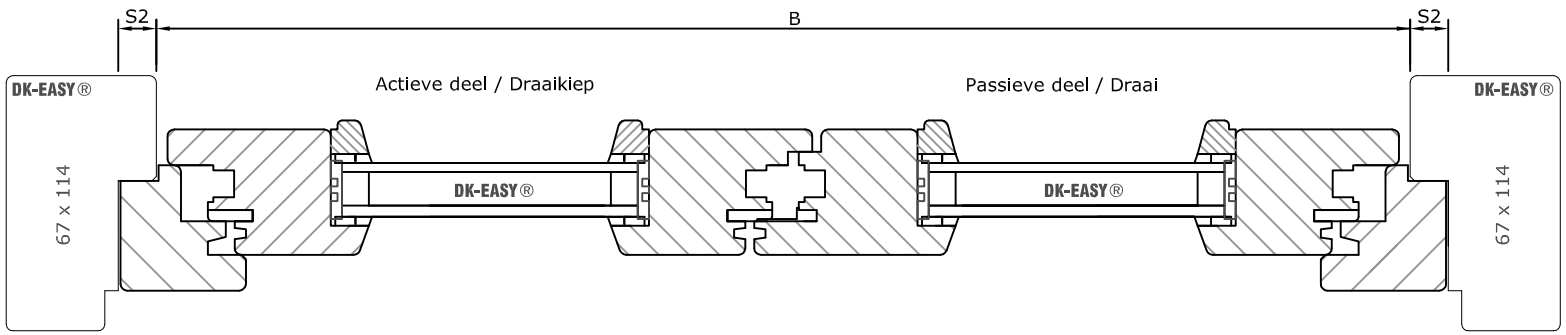

(Actieve deel getekend als draairichting: R2)

Verticale doorsnede Onder & bovendorpel

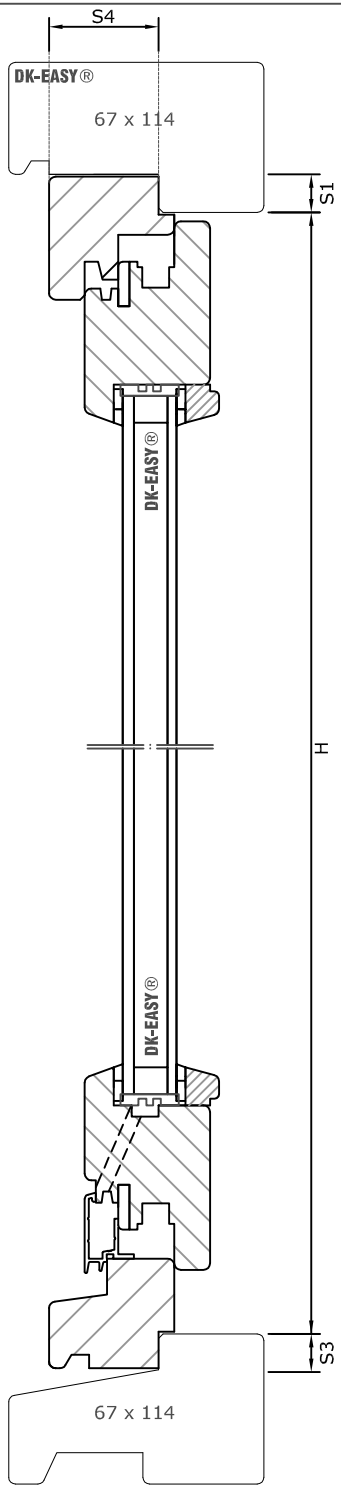

Draaikiep Easy® Stolpset tbv. kozijn met buitensponning BU ≥49mm.

INVULLEN IN MM (millimeter)

B=	mm	(DAGMAAT 875 - 2890 mm, vanaf 1300 - 2890 mm = WK2 hang/sluitw.)
H=	mm	(DAGMAAT 513 - 2482 mm, vanaf 547 - 2482 mm = WK2 hang/sluitw.)
S1=	mm	(0 - 25 mm)
S2=	mm	(0 - 25 mm)
S3=	mm	(0 - 25 mm)
S4=	mm	(minimaal: 49 mm - maximaal: 56 mm)
KH=	mm	(krukhoogte, wordt automatisch bepaald)
Draairichting=		(L1 of R2) (Draairichting actieve deel)

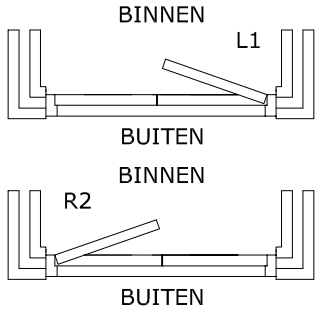

Exacte maten invoeren. Hang- en Sluitnaden worden automatisch berekend.

Kik Rotterdam - Schilperoortstraat 102 - 3082 SZ Rotterdam - Email: verkoop@kikrotterdam.nl

Bestellen: www.draaikiepramen.nl